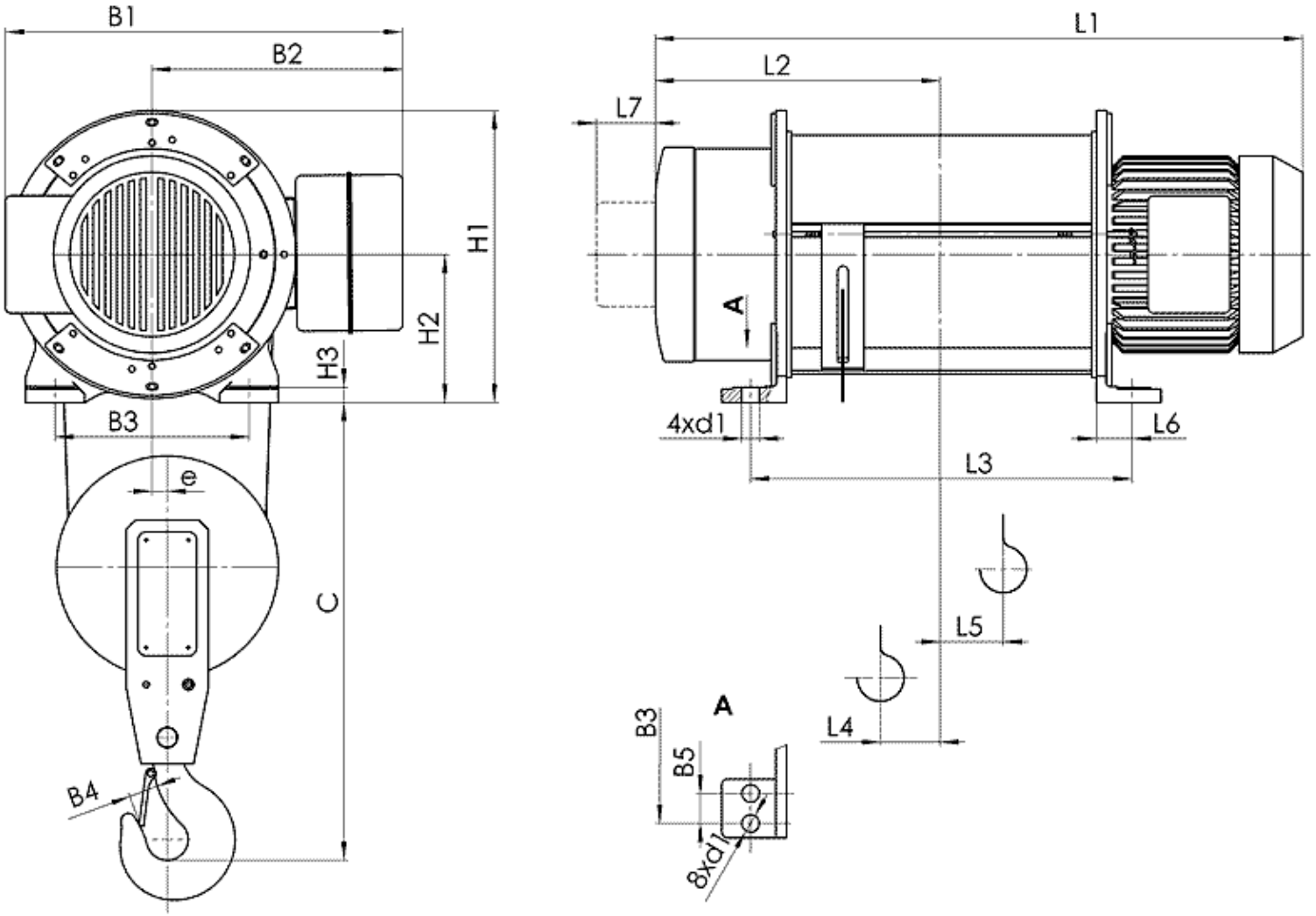

Канатный электротельфер Т01 Стационарный (подвесной) на лапах, полиспаст 2/1

(1) с микроподъемом
(2) с ограничителем груза
(3) с ограничителем груза и с микроподъемом

Тип	Полиспаст 2/1		Размеры, mm																				
	Высота подъема, m	Грузопо-дъемность, kg	Скорость подъема m/min				L2	L3	L4	L5	L6	L7	H1	H2	H3	B1	B2	B3	B4	B5	e	C	d1
			8	12	8/2	12/2																	

				L1																		
T012...	H1	6	500	648	688	287	320	37	45	46	70	310	157	17	465 492(1) 557(3)	300 365(2)	200	34	-	18	510	21
	H2	9		738	778	332	410	60	68													
	H3	12		818	858	373	490	80	88													
	H4	18		978	1018	452	650	55	192													
	H5	24		1138	1178	532	810	55	272													
	H6	30		1226	1290	567	804	89	214	55	80	402	202	22	580 606(1) 668(3)	380 442(2)	270	34	-	22	510	26
	H7	36		1306	1373	602	874	110	228													
T013...	H1	6	1000	709	749	310	365	48	55	46	70	310	157	17	465 492(1) 557(3)	300 365(2)	200	40	-	18	575	21
	H2	9		814	854	362	470	75	82													
	H3	12		914	954	412	570	100	106													
	H4	18		1114	1154	512	770	75	231													
	H5	24		1314	1354	612	970	149	332													
	H6	30		1426	1490	667	1004	90	312	55	80	402	202	22	675 682(1) 760(3)	430 508(2)	270	40	-	22	575	26
	H7	36		1526	1593	712	1094	110	338													
T014...	H1	6	2000	816	880	362	394	45	51	55	80	402	202	22	580 606(1) 668(3)	380 442(2)	270	45	-	22	665	26
	H2	9		926	990	417	504	73	79													
	H3	12		1026	1090	467	604	96	104													
	H4	18		1226	1290	567	804	90	212													
	H5	24		1426	1490	667	1004	90	312													
	H6	30		1535	1623	710	1070	88	346	63	90	497	252	30	675 682(1) 760(3)	430 508(2)	330	45	-	26	665	30
	H7	36		1640	1728	762	1175	75	398													
T015...	H1	6	3200	856	923	377	424	52	59	55	80	402	202	22	580 606(1) 668(3)	380 442(2)	270	50	-	22	750	26
	H2	9		976	1043	437	544	82	89													
	H3	12		1086	1153	492	654	110	116													
	H4	18		1306	1373	602	874	110	226													
	H5	24		1526	1593	712	1094	110	336													
	H6	30		1640	1728	762	1175	75	398	63	90	497	252	26	675 682(1) 760(3)	430 508(2)	330	50	-	26	750	30
	H7	36		1815	1903	850	1350	75	436													
	H1	6		905	993	395	440	49	66													

T016...	H2	9	5000	1010	1098	448	545	75	82	63	90	497	252	26	675 682(1) 760(3)	430 508(2)	330	56	-	26	840	30
	H3	12		1115	1203	500	650	101	108													
	H4	18		1325	1413	605	860	124	193													
	H5	24		1535	1623	710	1070	124	296													
	H6	30		1815	1903	850	1350	124	399													
	H7	36		1963	1969	905	1433	99	462	84	100	585	300	32	765 845(3)	470 550(2)	460	56	82	38	840	28
T017...	H2	9	8000	1133	1168	507	638	82	77	84	100	585	300	32	765 845(3)	470 550(2)	460	71	82	38	1030	28
	H3	12		1293	1328	587	798	123	118													
	H4	18		1453	1488	667	958	242	78													
	H5	24		1668	1703	775	1173	350	78													
	H6	30		1883	1918	882	1388	457	78													
	H7	36		2093	2128	987	1598	562	78													

Тип	Полиспаст 2/1			Размеры, mm																		
	Высота подъема, m		Грузопо-дъемность, kg	Скорость подъема m/min		L2	L3	L4	L5	L6	L7	H1	H2	H3	B1	B2	B3	B4	B5	e	C	d1
				16	16/2.5																	
				L1																		
T012...	H4	18	500	1026	1090	467	604	97	106	55	80	402	202	22	580 606(1) 668(3)	380 442(2)	270	34	-	22	510	26
	H5	24		1086	1153	492	654	97	131													
	H6	30		1226	1290	567	804	89	214													
	H7	35		1306	1373	602	874	110	228													
T013...	H4	18	1000	1086	1153	492	654	110	118	55	80	402	202	22	675 682(1) 760(3)	430 508(2)	270	40	-	22	575	26
	H5	24		1226	1290	567	804	90	212													
	H6	30		1426	1490	667	1004	90	312													
	H7	36		1526	1590	712	1094	110	338													
T014...	H5	24	2000	1325	1413	605	860	75	242	63	90	497	252	30	675 682(1) 760(3)	430 508(2)	330	45	-	26	665	30
	H6	30		1535	1623	710	1070	88	346													
	H7	36		1640	1728	762	1175	75	398													
T015...	H4	18	3200	1325	1413	605	860	75	242	63	90	497	252	26	675 682(1) 760(3)	430 508(2)	330	50	-	26	750	30
	H5	24		1535	1623	710	1070	75	347													
	H6	30		1640	1728	762	1175	75	398													
	H7	36		1815	1903	850	1350	75	436													
T016...	H4	18	5000	1488	1494	667	958	94	230	84	100	585	300	32	765 845(3)	470 550(2)	460	56	82	38	840	28
	H5	24		1588	1594	717	1058	94	280													
	H6	30		1778	1784	812	1248	94	330													
	H7	36		1963	1969	905	1433	99	462													
T017...	H2	9	8000	1168	1174	507	638	77	82	84	100	585	300	32	765 845(3)	470 550(2)	460	56	82	38	840	28
	H3	12		1328	1334	587	798	118	123													
	H4	18		1488	1494	667	958	78	242													
	H5	24		1703	1709	775	1173	78	350													
	H6	30		1918	1924	882	1388	78	457													
	H7	36		2128	2134	987	1598	78	562													

Тип	Полиспаст 2/1			Скорость подъема m/min					
	Высота подъема, m		Грузопо-дъемность, kg	8	12	8/2	12/2	16	16/2.5
				Вес, kg					
T012...	H1	6	500	95		113		-	-
	H2	9		100		118		-	-
	H3	12		105		123		-	-
	H4	18		119		137		226	272
	H5	24		128		146		244	290
	H6	30		250		297		251	297
	H7	36		273		320		274	320
T013...	H1	6	1000	107		130		-	-
	H2	9		115		138		-	-
	H3	12		124		147		-	-
	H4	18		137		160		247	293
	H5	24		149		172		263	309
	H6	30		286		333		287	333
	H7	36		306		353		307	353
T014...	H1	6	2000	207		253		-	-
	H2	9		222		268		-	-
	H3	12		232		278		-	-
	H4	18		267		313		-	-
	H5	24		292		338		486	541
	H6	30		526		581		526	581
	H7	36		546		601		546	601
T015...	H1	6	3200	240	250	305		-	-
	H2	9		255	265	320		-	-
	H3	12		270	280	335		-	-
	H4	18		310	320	375		490	545
	H5	24		340	350	405		535	590
	H6	30		525	565	620		565	620
	H7	36		550	590	645		590	645
	H1	6		360		455		-	-
	H2	9		380		475		-	-

T016...	H3	12	5000	400	495	-	-
	H4	18		460	555	818	823
	H5	24		510	605	838	843
	H6	30		570	665	860	865
	H7	36		840	900	900	905
T017...	H2	9	8000	660	720	720	725
	H3	12		700	760	760	765
	H4	18		765	825	825	830
	H5	24		825	885	885	890
	H6	30		880	940	940	945
	H7	36		940	1000	1000	1005

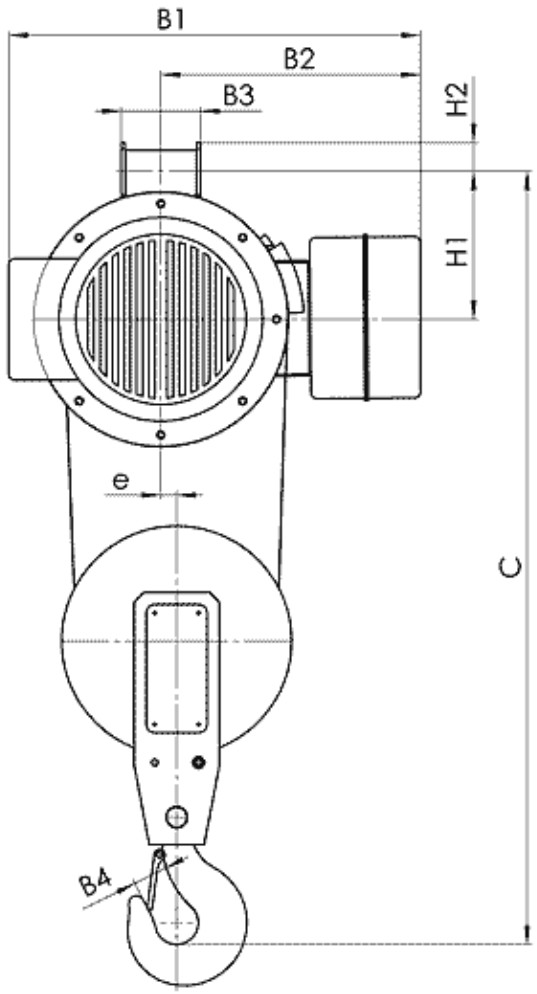

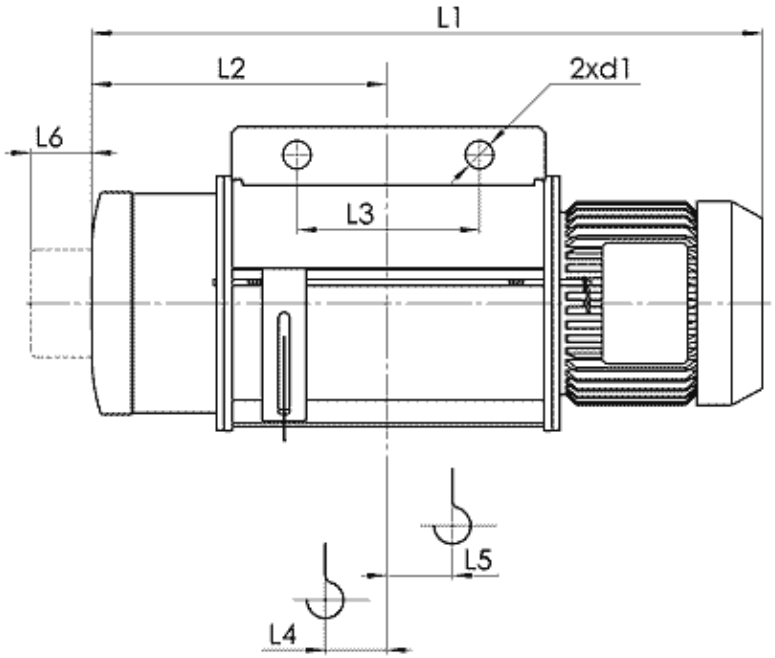

Канатный электротельфер Т02 Стационарный, подвесной на пальцах, полиспаст 2/1

(1) с микроподъемом
(2) с ограничителем груза
(3) с ограничителем груза и с микроподъемом

Тип	Полиспаст 2/1			Размеры, mm																	
	Высота подъема, m		Грузопо-дъемность, kg	Скорость подъема m/min				L2	L3	L4	L5	L6	H1	H2	B1	B2	B3	B4	e	C	d1
				8	12	8/2	12/2														
				L1																	
	H1	6		648		688		287	180	37	45				465						

T022...			500							46	146	23	492(1)	300	88	34	18	790	25.5
	H2	9		738	778	332	250	60	68				557(3)	365(2)					
	H3	12		818	858	373		80	88										
T023...	H1	6	1000	709	749	310	180	48	55	70	146	23	465	300	88	40	18	850	25.5
	H2	9		814	854	362	250	75	82				492(1)	365(2)					
	H3	12		914	954	412		100	106				557(3)						
T024...	H1	6	2000	816	880	362	200	45	51	80	200	30	580	380	118	45	22	1040	35.5
	H2	9		926	990	417	270	73	79				606(1)	442(2)					
	H3	12		1026	1090	467		96	104				668(3)						
T025...	H1	6	3200	856	923	377	200	52	59	80	200	30	580	380	118	50	22	1120	35.5
	H2	9		976	1043	437	270	82	89				606(1)	442(2)					
	H3	12		1086	1153	492		110	116				668(3)						
T026...	H1	6	5000	905	993	395	225	49	66	90	242	46	675	430	130	56	26	1300	46
	H2	9		1010	1098	448	300	75	82				682(1)	508(2)					
	H3	12		1115	1203	500		101	108				760(3)						

Тип	Полиспаст 2/1			Размеры, mm																
	Высота подъема, m		Грузопо-дъемность, kg	Скорость подъема m/min		L2	L3	L4	L5	L6	H1	H2	B1	B2	B3	B4	e	C	d1
				16	16/2.5														
				L1															
T022...	H4	18	500	1026	1090	467	270	97	106	80	200	30	580	380	118	45	22	890	35.5
	H5	24		1086	1153	492		97	131				606(1)	442(2)					
													668(3)						
T023...	H4	18	1000	1086	1153	492		110	118				675	430				950	
													682(1)	508(2)					
													760(3)						

Тип	Полиспаст 2/1			Скорость подъема, m/min			
	Высота подъема, m		Грузопо-дъемность, kg	8	12	8/2	12/2
				Вес, kg			
T022…	H1	6	500	95		113	
	H2	9		100		118	
	H3	12		105		123	
T023…	H1	6	1000	107		130	
	H2	9		115		138	
	H3	12		124		147	
T024…	H1	6	2000	207		253	
	H2	9		222		268	
	H3	12		232		278	
T025…	H1	6	3200	240	250	305	
	H2	9		255	265	320	
	H3	12		270	280	335	
T026…	H1	6	5000	360		455	
	H2	9		380		475	
	H3	12		400		495	

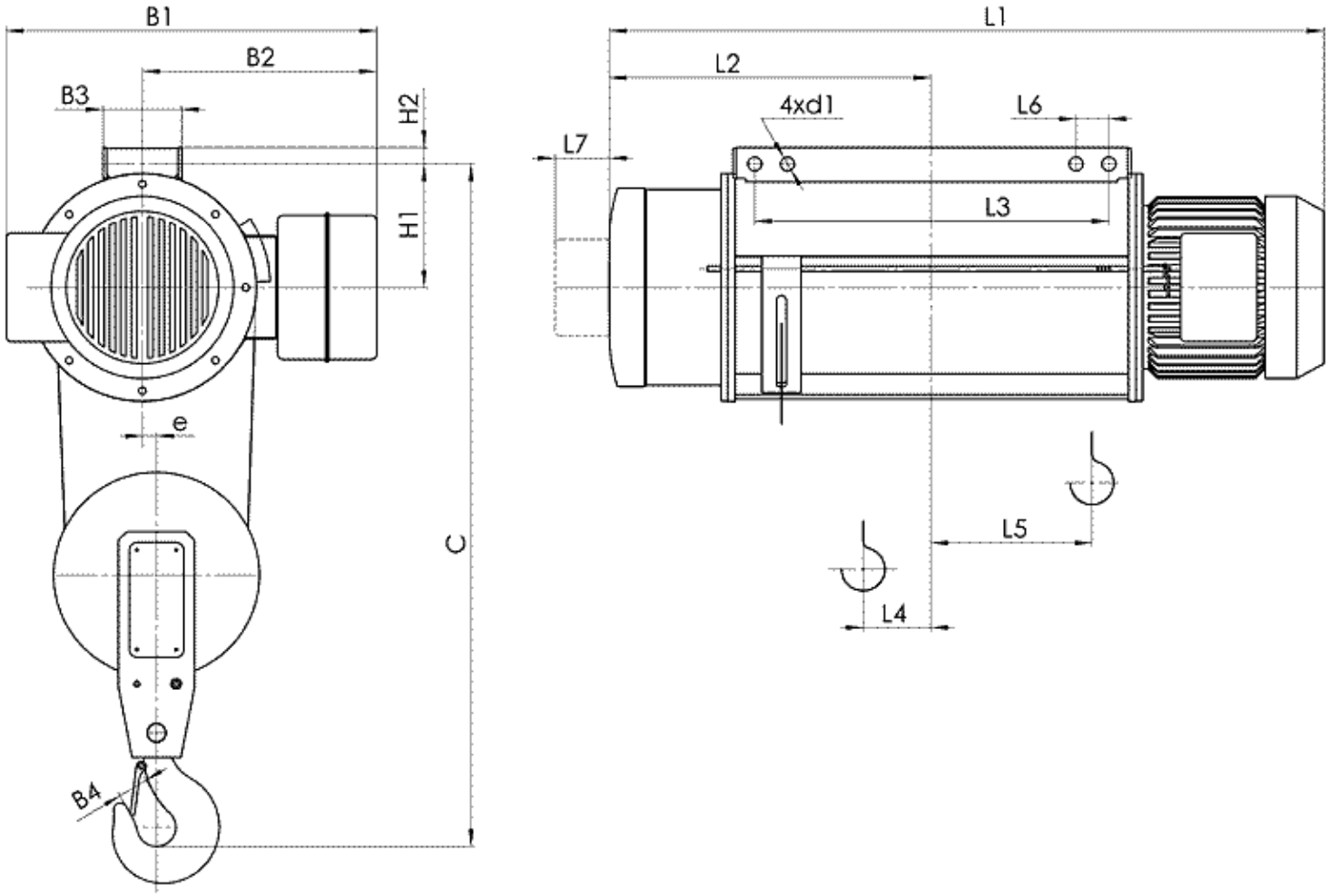

Канатный электротельфер Т02 Стационарный, подвесной на пальцах, полиспаст 2/1

(1) с микроподъемом
(2) с ограничителем груза
(3) с ограничителем груза и с микроподъемом

Тип	Полиспаст 2/1		Размеры, mm																			
	Высота подъема, m	Грузопо-дъемность, kg	Скорость подъема m/min				L2	L3	L4	L5	L6	L7	H1	H2	B1	B2	B3	B4	e	C	d1
			8	12	8/2	12/2															

				L1																
T022...	H4	18	500	978	1018	452	490	55	192	40	46	138	18	465 492(1) 557(3)	300 365(2)	88	34	18	780	16.5
	H5	24		1138	1178	532	650	55	272											
	H6	30		1226	1290	567	610	89	214	60	80	185	25	580 606(1) 668(3)	380 442(2)	128	34	22	870	20.5
	H7	36		1306	1373	602	680	110	228											
T023...	H4	18	1000	1114	1154	512	610	75	231	40	70	138	18	465 492(1) 557(3)	300 365(2)	88	40	18	845	16.5
	H5	24		1314	1354	612	810	149	332											
	H6	30		1426	1490	667	810	90	312	60	80	185	25	675 682(1) 760(3)	430 508(2)	128	40	22	930	20.5
	H7	36		1526	1593	712	900	110	338											
T024...	H4	18	2000	1226	1290	567	610	90	212	60	80	185	25	580 606(1) 668(3)	380 442(2)	128	45	22	1025	20.5
	H5	24		1426	1490	667	810	90	312											
	H6	30		1535	1623	710	860	88	346	60	90	227	30	675 682(1) 760(3)	430 508(2)	144	45	26	1100	25.5
	H7	36		1640	1728	762	965	75	398											
T025...	H4	18	3200	1306	1373	602	680	110	226	60	80	185	25	580 606(1) 668(3)	380 442(2)	128	50	22	1110	20.5
	H5	24		1526	1593	712	900	110	336											
	H6	30		1640	1728	762	965	75	398	60	90	227	30	675 682(1) 760(3)	430 508(2)	144	50	26	1185	25.5
	H7	36		1815	1903	850	1140	75	436											
T026...	H4	18	5000	1325	1413	605	650	124	193	60	90	227	30	675 682(1) 760(3)	430 508(2)	144	56	26	1275	25.5
	H5	24		1535	1623	710	860	124	296											
	H6	30		1815	1903	850	1140	124	399											
	H7	36		1963	1969	905	1145	99	462	50	100	295	40	765 845(3)	470 550(2)	68	56	38	1390	25.5
T027...	H2	9	8000	1133	1168	507	370	77	82	70	100	295	40	765 845(3)	470 550(2)	68	71	38	1580	41
	H3	12		1293	1328	587	520	118	123											
	H4	18		1453	1488	667	680	78	242											
	H5	24		1668	1703	775	895	78	350											
	H6	30		1883	1918	882	1110	78	457											
	H7	36		2093	2128	987	1320	78	562											

Тип	Полиспаст 2/1			Размеры, mm																	
	Высота подъема, m		Грузопо-дъемность, kg	Скорость подъема m/min		L2	L3	L4	L5	L6	L7	H1	H2	B1	B2	B3	B4	e	C	d1
				16	16/2.5															
				L1																
T022...	H6	30	500	1226	1290	567	610	89	214	60	80	185	25	580 606(1) 668(3)	380 442(2)	128	34	22	870	20.5
	H7	35		1306	1373	602	680	110	228											
T023...	H5	24	1000	1226	1290	567	610	90	212	60	80	185	25	675 682(1) 760(3)	430 508(2)	128	40	22	930	20.5
	H6	30		1426	1490	667	810	90	312											
	H7	36		1526	1590	712	900	110	338											
T024...	H5	24	2000	1325	1413	605	650	75	242	60	90	227	30	675 682(1) 760(3)	430 508(2)	144	45	26	1100	25.5
	H6	30		1535	1623	710	860	88	346											
	H7	36		1640	1728	762	965	75	398											
T025...	H4	18	3200	1325	1413	605	650	75	242	60	90	227	30	675 682(1) 760(3)	430 508(2)	144	50	26	1185	25.5
	H5	24		1535	1623	710	860	75	347											
	H6	30		1640	1728	762	965	75	398											
	H7	36		1815	1903	850	1140	75	436											
T026...	H4	18	5000	1488	1494	667	690	94	230	50	100	295	40	765 845(3)	470 550(2)	68	56	38	1390	25.5
	H5	24		1588	1594	717	790	94	280											
	H6	30		1778	1784	812	960	94	330											
	H7	36		1963	1969	905	1145	99	462											
T027...	H2	9	8000	1168	1174	507	370	77	82	70	100	295	40	765 845(3)	470 550(2)	68	71	38	1580	41
	H3	12		1328	1334	587	520	118	123											
	H4	18		1488	1494	667	680	78	242											
	H5	24		1703	1709	775	895	78	350											
	H6	30		1918	1924	882	1110	78	457											
	H7	36		2128	2134	987	1320	78	562											

Тип	Полиспаст 2/1			Скорость подъема, m/min					
	Высота подъема, m		Грузопо-дъемность, kg	8	12	8/2	12/2	16	16/2.5
				Вес, kg					
T022...	H4	18	500	119		137		226	272
	H5	24		128		146		244	290
	H6	30		250		297		251	297
	H7	36		273		320		274	320
T023...	H4	18	1000	137		160		247	293
	H5	24		149		172		263	309
	H6	30		286		333		287	333
	H7	36		306		353		307	353
T024...	H4	18	2000	267		313		466	486
	H5	24		292		338		486	541
	H6	30		526		581		526	581
	H7	36		546		601		546	601
T025...	H4	18	3200	310	320	375		490	545
	H5	24		340	350	405		535	590
	H6	30		525	565	620		565	620
	H7	36		550	590	645		590	645
T026...	H4	18	5000	460		555		818	823
	H5	24		510		605		838	843
	H6	30		570		665		860	865
	H7	36		840		900		900	905
T027...	H2	9	8000	660		720		720	725
	H3	12		700		760		760	765
	H4	18		765		825		825	830
	H5	24		825		885		885	890
	H6	30		880		940		940	945
	H7	36		940		1000		1000	1005